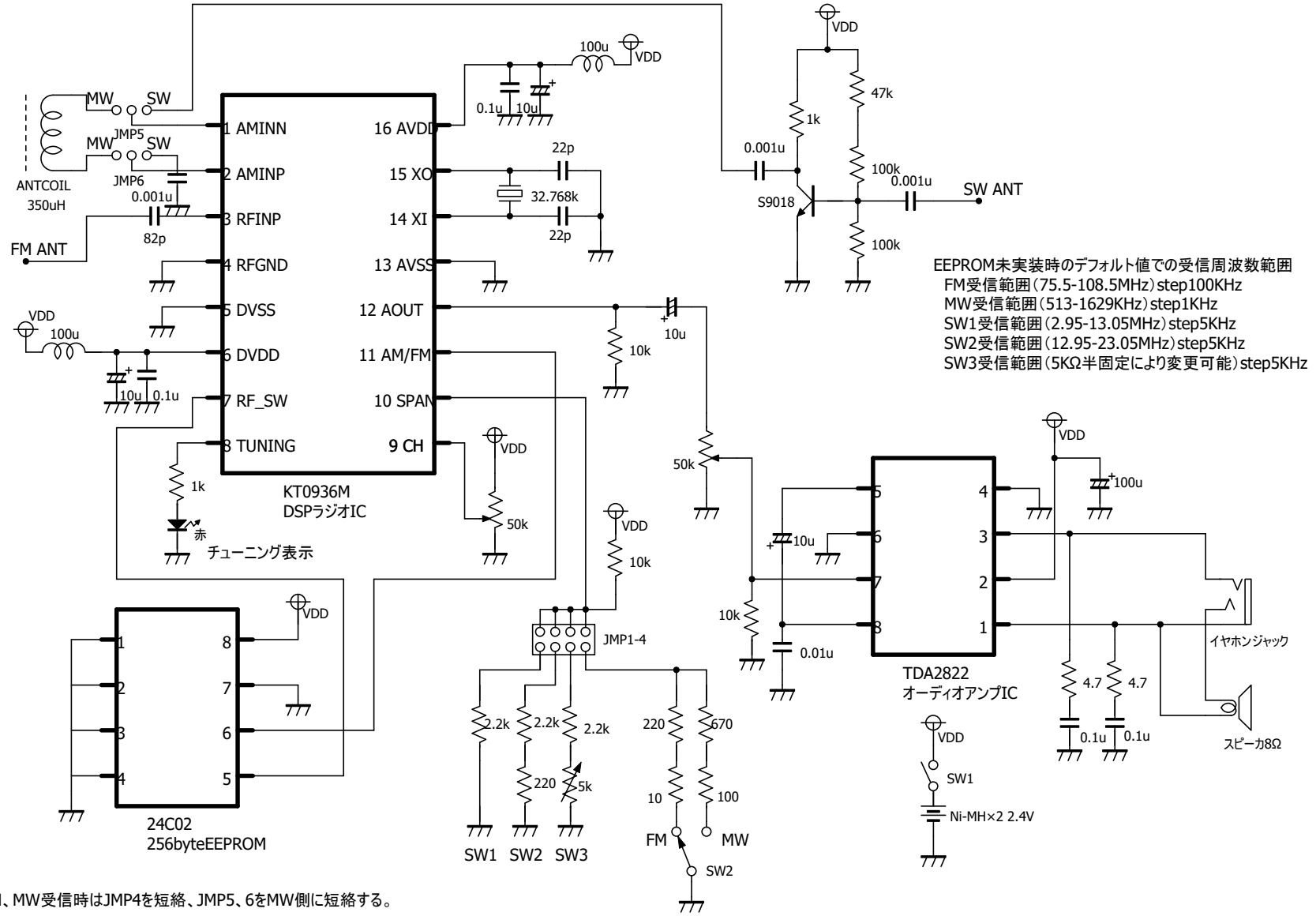

EEPROM未実装時のデフォルト値での受信周波数範囲
FM受信範囲（75.5-108.5MHz）step100KHz
MW受信範囲（513-1629KHz）step1KHz
SW1受信範囲（2.95-13.05MHz）step5KHz
SW2受信範囲（12.95-23.05MHz）step5KHz
SW3受信範囲（5KΩ半固定により変更可能）step5KHz

FM、MW受信時はJMP4を短絡、JMP5、6をMW側に短絡する。

SW受信時はJMP1-3のどれかを短絡、JMP5、6をSW側に短絡する。

SW3は5KΩ半固定抵抗によりSW3-SW15までバンドを選択可能である。

EEPROMを実装しない場合はKT0936で保持しているデフォルト値による受信周波数範囲、受信ステップ間隔が設定される。

FM、MW、SWの各バンドはEEPROMの設定値により受信周波数範囲、受信ステップ間隔を変更可能である。

KT0936使用DSPラジオ
2023.5.5